1階：女子洗面洗濯室		
床	仕上	複層ビニル床シート(防滑性)　t=2.5 （溶接工法）
	下地	コンクリート金ゴテ
巾木	仕上	ビニル巾木
	高さ	60
壁	仕上	化粧ケイ酸カルシウム板　t=6.0 （Vカット突付け）
	下地	LGS、耐水石膏ボード　t=12.5
天井	仕上	EP塗り　CH:2,500
	下地	LGS、無石綿ケイ酸カルシウム板　t=6.0
廻縁	仕上	塩ビ製
備考	建築	ピクトサイン、木製棚（F-4）、 洗濯パン（W640xD640xH55） 物干し金物（ｴｱﾊﾞｰ　NRP023-12WBKW　同等品）
	設備	洗面化粧台

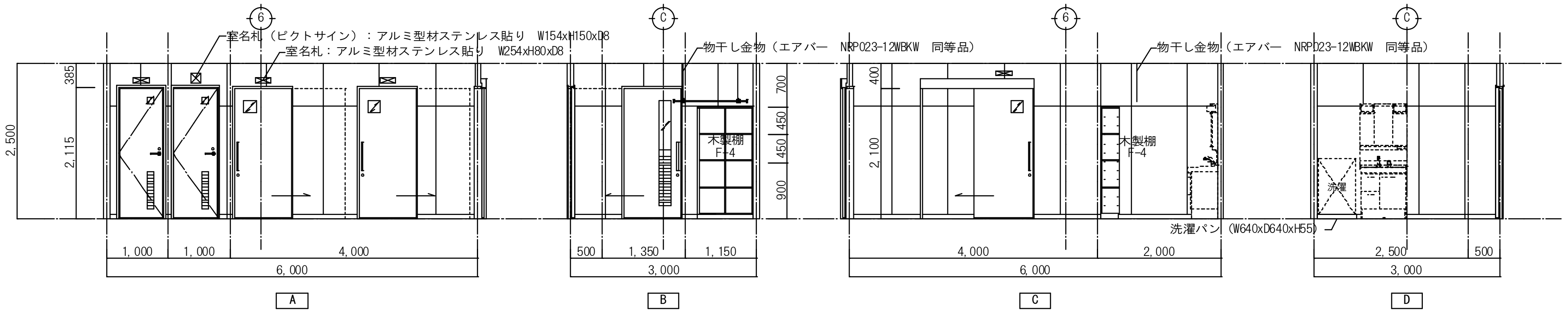
6
室名札（ピクトサイン）：アルミ型材ステンレス貼り　W154xH150xD8
室名札：アルミ型材ステンレス貼り　W254xH80xD8
2,500
385
2,115
1,000
1,000
4,000
6,000
A
C
物干し金物（エアバー　NRP023-12WBKW　同等品）
700
450
450
900
木製棚
F-4
500
1,350
1,150
3,000
B
6
400
2,100
木製棚
F-4
4,000
2,000
6,000
C
物干し金物（エアバー　NRP023-12WBKW　同等品）
C
洗濯
洗濯パン（W640xD640xH55）
2,500
500
3,000
D

1階：廊下		
床	仕上	複層ビニル床シート　t=2.5（溶接工法）
	下地	コンクリート金ゴテ
巾木	仕上	ビニル巾木
	高さ	60
壁	仕上	ビニルクロス貼り
	下地	LGS、石膏ボード　t=12.5
天井	仕上	ロックウール吸音板　t=12.0　CH:2,700
	下地	LGS、石膏ボード　t=9.5
廻縁	仕上	塩ビ製
備考	建築	全埋込み消火器ボックス（扉付）×2
	設備	消火器x2

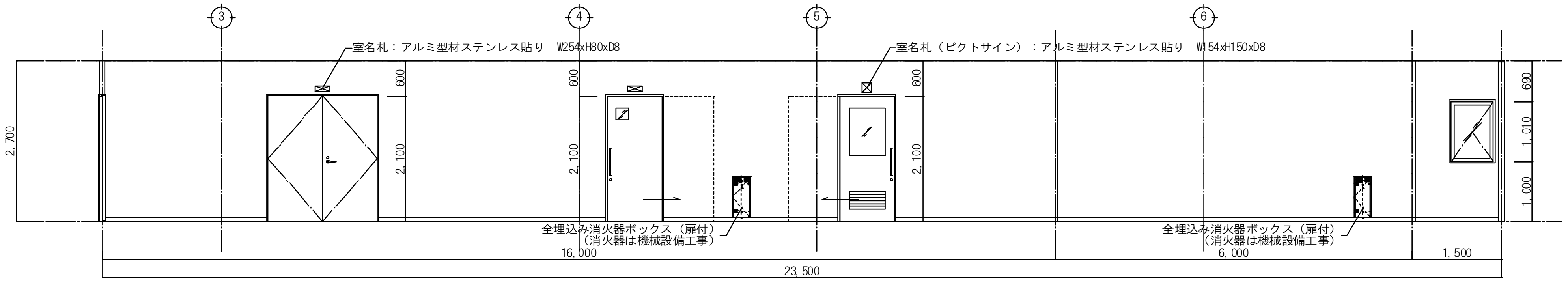
3
4
5
6
室名札：アルミ型材ステンレス貼り　W254xH80xD8
室名札（ピクトサイン）：アルミ型材ステンレス貼り　W154xH150xD8
2,700
600
2,100
600
2,100
600
2,100
690
1,010
1,000
全埋込み消火器ボックス（扉付）
（消火器は機械設備工事）
全埋込み消火器ボックス（扉付）
（消火器は機械設備工事）
16,000
6,000
1,500
23,500

A

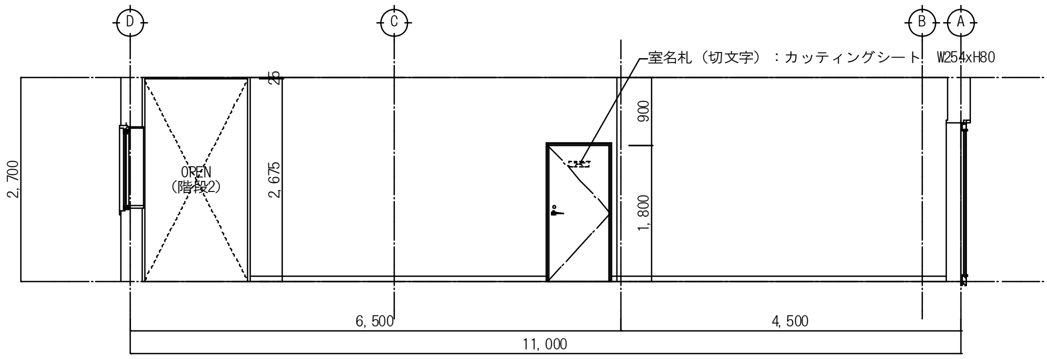
D
C
B
A
室名札（切文字）：カッティングシート　W254xH80
2,700
OPEN
（階段2）
25
2,675
900
1,800
6,500
4,500
11,000

B

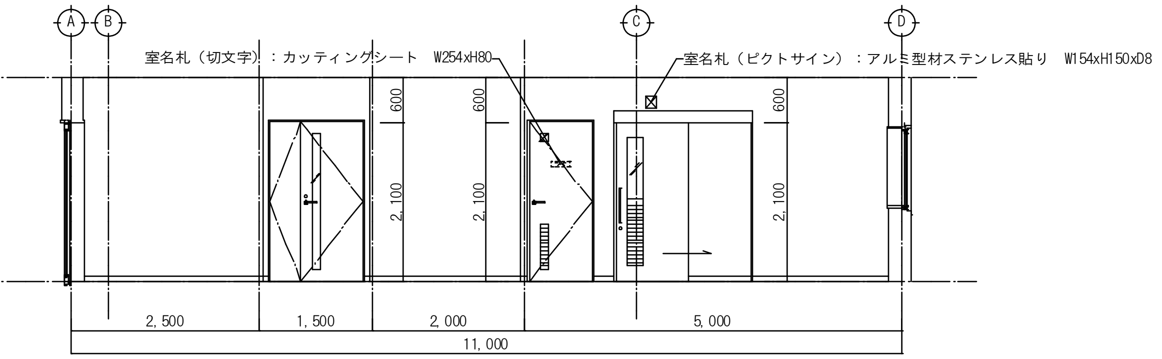
A
B
C
D
室名札（切文字）：カッティングシート　W254xH80
室名札（ピクトサイン）：アルミ型材ステンレス貼り　W154xH150xD8
600
2,100
600
2,100
600
2,100
2,500
1,500
2,000
5,000
11,000

D

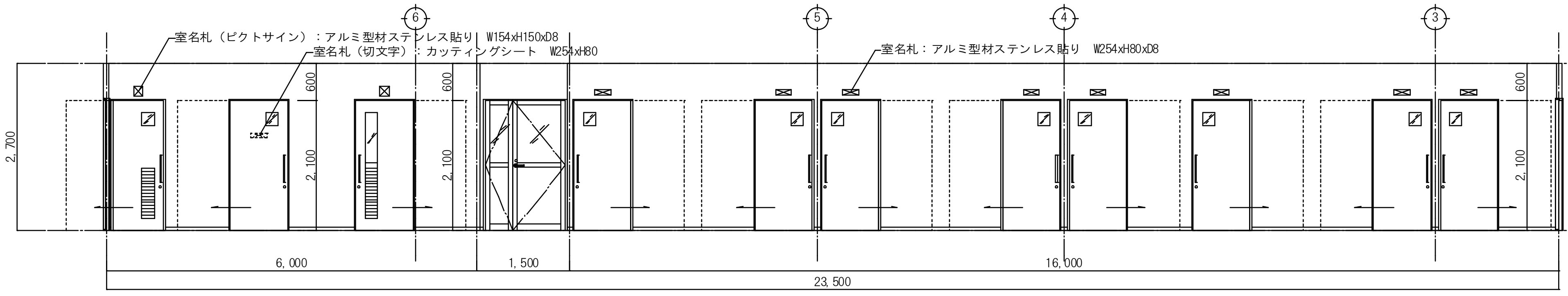
6
5
4
3
室名札（ピクトサイン）：アルミ型材ステンレス貼り　W154xH150xD8
室名札（切文字）：カッティングシート　W254xH80
室名札：アルミ型材ステンレス貼り　W254xH80xD8
2,700
600
2,100
600
2,100
600
2,100
6,000
1,500
16,000
23,500

C

特記事項

		承　認	検　図	担　当	製　図

MEMO

株式会社fukuro
一級建築士事務所
〒036-8072
青森県弘前市大字清野袋2-9-5
TEL0172-55-5697 FAX0172-55-5698
一級建築士事務所　青森県知事登録　第1680号
一級建築士　大臣登録　第271521号齋藤　義孝

工事名称	令和６年度　弘前・西北五地域共同消防指令センター庁舎新築工事（建築工事）		
図面名称	展開図（4）		
縮　　尺	A1＝1:50　A1→A3＝1:100	年 月 日	令和6年2月

図面番号
A-30